www.rodavigo.net +34 986 288118
Servicio de Att. al Cliente

Filtro submicrónico
Serie AMD

Características

- Puede separar y eliminar neblina de aceite en aerosol del aire comprimido, así como eliminar partículas como carbón o polvo de más de 0.01 μm.
- Use este producto como un prefiltro de aire comprimido para instrumentos de precisión o salas limpias que requieran un aire con un mayor nivel de limpieza.
- Es posible la conexión modular con AMD150C a 550C.

Símbolo

(Para grifo de purga)

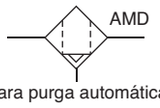

(Para purga automática)

Forma de pedido

AMD150C a 550C **AMD 550C – F 10 ☐ ☐ – ☐**

Tamaño del cuerpo

150C
250C
350C
450C
550C

Tipo de rosca

F	G*1

*1 Según la norma ISO1179-1.

Tamaño de conexión

Símbolo	Tamaño	Tamaño de cuerpo aplicable				
		150C	250C	350C	450C	550C
01	1/8	●				
02	1/4	●	●			
03	3/8		●	●		
04	1/2			●	●	
06	3/4				●	●
10	1					●

Opción *3

Símbolo	Descripción
–	–
F	Material elástico: Goma fluorada
H	Goma fluorada (1.6 MPa)
J	Guía de purga, rosca hembra 1/4 *4
R	Dirección inversa IN-OUT
U	Con presostato diferencial (30 VDC) *5
T	Con indicador de saturación del elemento filtrante
V	Desengrasado,*6 vaselina blanca

*4 Se requiere conexión de purga y conexión para una válvula de bloqueo, como una válvula de bola.
*5 El manómetro de presión diferencial está incluido, pero sin instalar.
*6 Sólo el cuerpo/encapsulado está desengrasado.

Accesorio

Símbolo	Descripción
–	–
B	Fijación *2

*2 La fijación está incluida, pero sin instalar.

Purga automática *3

Símbolo	Descripción
–	Grifo de purga (sin purga automática)
C	Purga automática N.C.
D	Purga automática N.A.

*3 Consulte la tabla de la izquierda para la combinación de entre las especificaciones de purga y las opciones.
(Sólo se puede seleccionar una especificación de purga).

Especificaciones de la purga automática / Combinación de opciones

◎: Están disponibles todas las especificaciones de purga (incluyendo la guía de purga, tipo J).
△: La purga automática N.C. (tipo C) no está disponible.
▼: La purga automática N.C. (tipo C) y la purga automática N.A. (tipo D) no están disponibles.

	–	F	H	R	U	T	V
–		◎	△	◎	Nota		◎
F	◎		▼	◎			▼
H	△	▼		△			▼
R	◎	◎	△		Nota		◎
U	Nota			Nota			
T							◎
V	◎	▼	▼	◎		◎	

Nota) Se puede seleccionar uno de ellos ☐: No disponible

Polígono Industrial O Rebullón s/n. 36416 - Mos - España - rodavigo@rodavigo.com

www.rodavigo.net +34 986 288118
Servicio de Att. al Cliente

Forma de pedido

AMD650/850 **AMD 650 – F 10 □ □ – □**

Tamaño del cuerpo
- 650
- 850

Tipo de rosca

F	G

Tamaño de conexión

Símbolo	Tamaño	Tamaño de cuerpo aplicable 650	850
10	1	●	—
14	1 1/2	●	●
20	2	—	●

Accesorio

Símbolo	Descripción
—	—
B	Fijación *1

*1 La fijación está incluida, pero sin instalar.

Purga automática *2

Símbolo	Descripción
—	Grifo de purga (sin purga automática) *3
D	Purga automática N.A.

*2 Véase "Especificaciones de la purga automática / Combinación de opciones".
*3 El tamaño de cuerpo 850 está equipado con una válvula de bola (rosca hembra Rc3/8).

Opción *2

Símbolo	Descripción
—	—
J	Guía de purga 1/4 rosca hembra*4
R	Dirección inversa IN-OUT
T	Con indicador de saturación del elemento filtrante

*4 Se requiere conexión de purga y conexión para una válvula de bloqueo, como una válvula de bola.

Especificaciones de la purga automática/ Combinación de opciones

◎: Disponible ■: No disponible

Especificaciones/Opciones de la purga automática			Purga automática Características técnicas D	Opción J	R	T	Modelo aplicable AMD650	AMD850
Especificaciones de la purga automática	Purga automática N.A.	D	■	■	◎	◎	◎	◎
Opción	Guía de purga 1/4	J	■	■	◎	◎	◎	■
	Dirección inversa IN-OUT	R	◎	◎	■	◎	◎	◎
	Con indicador de saturación del elemento filtrante	T	◎	◎	◎	■	◎	◎

Recomendación de producto

Los artículos en stock pueden sufrir modificaciones sin previo aviso.

Productos en stock para una rápida entrega

AMD150C-F02D-H	AMD250C-F02D-T	AMD450C-F04D	AMD550C-F10
AMD250C-F02	AMD350C-F03D-T	AMD450C-F06	AMD550C-F10D-H
AMD250C-F02D	AMD350C-F04	AMD450C-F06D	AMD550C-F10D-T
AMD250C-F03	AMD350C-F04D	AMD450C-F06D-H	AMD650C-F14D
AMD250C-F03D	AMD350C-F04D-H	AMD450C-F06D-T	AMD650C-F14D-T
AMD250C-F03D-H	AMD350C-F04D-T	AMD550C-F06-T	EAMD850C-F20D

Productos relacionados

Serie AFF - Filtros de la línea principal - página 1186
Serie AD402/600 - Válvula de purga automática - www.smc.eu
Serie ADH4000 - Válvula de purga automática de gran resistencia - www.smc.eu
Serie GD40-2-01 - Manómetro de presión diferencial - www.smc.eu
Serie AC - Unidades modulares de tratamiento de aire - página 1079

Características técnicas

Fluido	Aire comprimido
Presión máx. de trabajo	1.0 MPa
Presión mín. de trabajo*	0.05 MPa
Presión de prueba	1.5 MPa
Temperatura ambiente y de fluido	5 a 60ºC
Grado de filtración nominal	0.01 µm (Eficiencia de filtración: 99.9%)
Densidad de neblina de aceite en la salida	Máx. 0.1 mg/m³ (ANR)* (Antes de saturarse con aceite, inferior a 0.01 mg/m³ (ANR) 0.008 ppm)
Vida útil del elemento filtrante	2 años o cuando la caída de presión sea de 0.1 MPa

* Con purga automática: 0.1 MPa (modelo N.A.) o 0.15 MPa (modelo N.C.)
* Densidad de neblina de aceite a 30 mg/m³ (ANR) eliminada por el compresor.

Modelo	AMD150C	AMD250C	AMD350C	AMD450C	AMD550C	AMD650	AMD850
Caudal nominal Nota) [ℓ/min (ANR)]	200	500	1000	2000	3700	6000	12000
Tamaño de conexión	1/8, 1/4	1/4, 3/8	3/8, 1/2	1/2, 3/4	3/4, 1	1, 1 1/2	1 1/2, 2
Peso [kg]	0.38	0.55	0.9	1.4	2.1	4.2	10.5

Nota) Caudal máx. a 0.7 MPa. El caudal máximo varía dependiendo de la presión de trabajo.

Accesorio

Modelo aplicable	AMD150C	AMD250C	AMD350C	AMD450C	AMD550C	AMD650	AMD850
Conjunto de fijación (con 2 tornillos de montaje)	AM-BM101	AM-BM102	AM-BM103	AM-BM104	AM-BM105	BM56	BM57

Para más opciones y detalles de los productos, consulte nuestros catálogos específicos o nuestra información online.

Polígono Industrial O Rebullón s/n. 36416 - Mos - España - rodavigo@rodavigo.com

Dimensiones

AMD150C a 550C

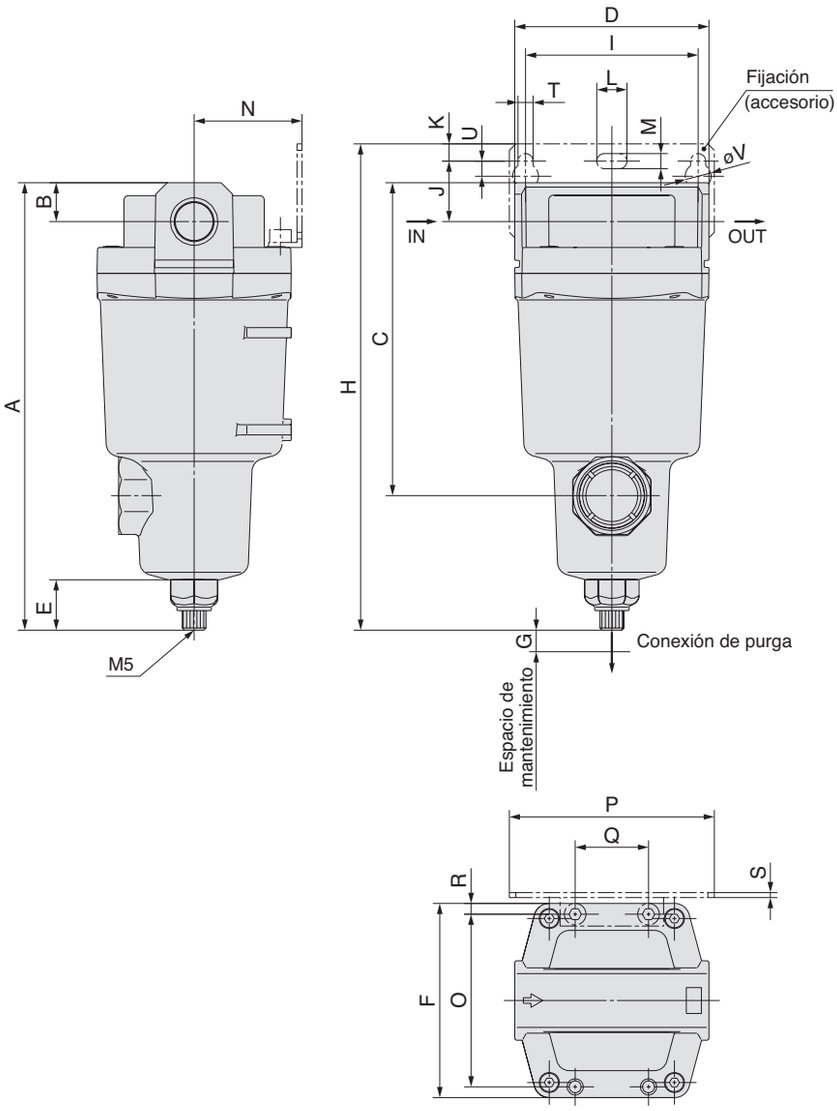

Purga automática

C: Con purga automática (N.C.)
D: Con purga automática (N.A.)

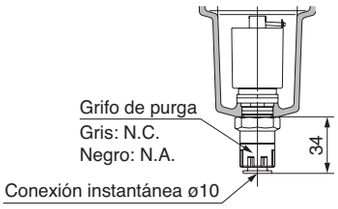

Combinación de D: Con purga automática (N.A.) y H: Para presión de aire intermedia

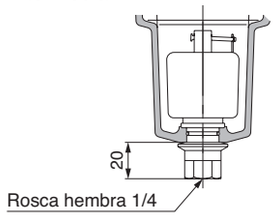

Opción

J: Guía de purga, rosca hembra 1/4

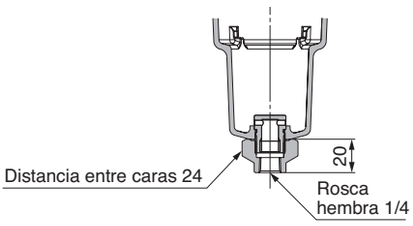

U: Con presostato diferencial (con indicador)

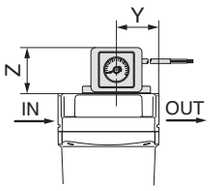

T: Con indicador de saturación del elemento filtrante

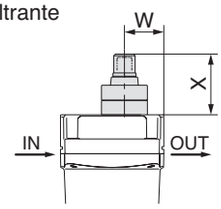

[mm]

Modelo	Tamaño de conexión	A	B	C	D	E	F	G	Dimensiones relativas a la fijación														Dimensiones relativas al indicador de saturación del elemento filtrante		Dimensiones relativas al presostato diferencial	
									H	I	J	K	T	U	L	M	V	N	O	P	Q	R	S	W	X	Y	Z
AMD150C	1/8, 1/4	158	10	99	63	20	63	10	173	56	20	5	6	6	12	6	10	35	54	70	26	4.5	1.6	24	37	32	41
AMD250C	1/4, 3/8	172	14	113	76	20	76	10	190	66	24	8	6	6	12	6	10	40	66	80	28	5	2	27	37	36	41
AMD350C	3/8, 1/2	204	18	145	90	20	90	10	222	80	28	8	7	7	14	7	12	50	80	95	34	5	2.3	32	37	42	41
AMD450C	1/2, 3/4	225	20	166	106	20	106	10	246	90	31	10	9	9	18	9	15	55	88	111	50	9	3.2	37	37	43	41
AMD550C	3/4, 1	259	24	200	122	20	122	15	278	100	33	10	9	9	18	9	15	65	102	126	60	10	3.2	39	37	51	41

www.rodavigo.net +34 986 288118
Servicio de Att. al Cliente

Dimensiones

AMD650

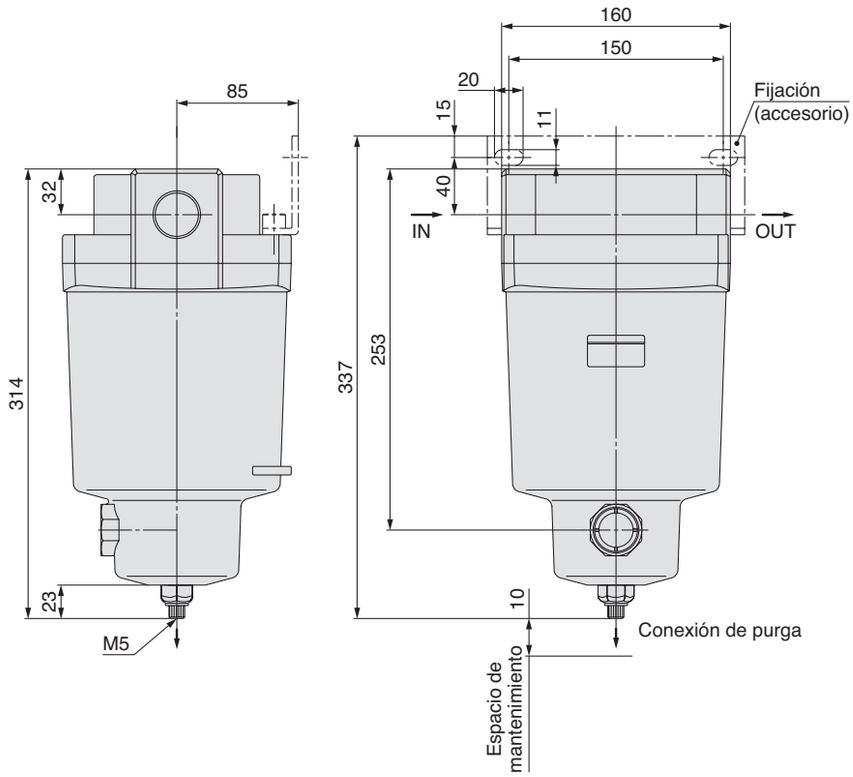

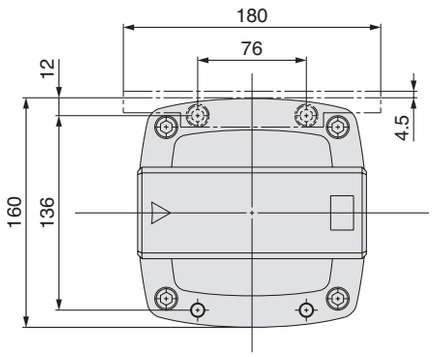

Purga automática

D: Con purga automática (N.A.)

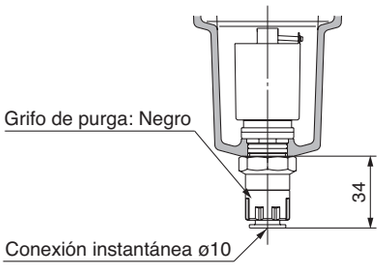

Opción

J: Guía de purga, rosca hembra 1/4

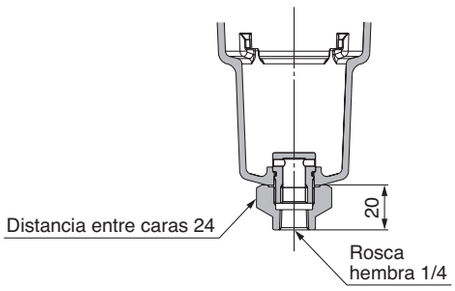

T: Con indicador de saturación del elemento filtrante

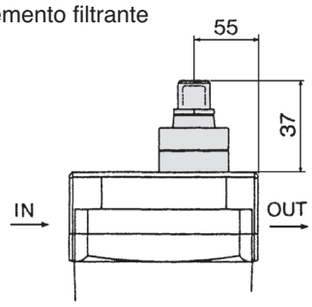

Preparación de Aire

Para más opciones y detalles de los productos, consulte nuestros catálogos específicos o nuestra información online.

Polígono Industrial O Rebullón s/n. 36416 - Mos - España - rodavigo@rodavigo.com

www.rodavigo.net +34 986 288118
Servicio de Att. al Cliente

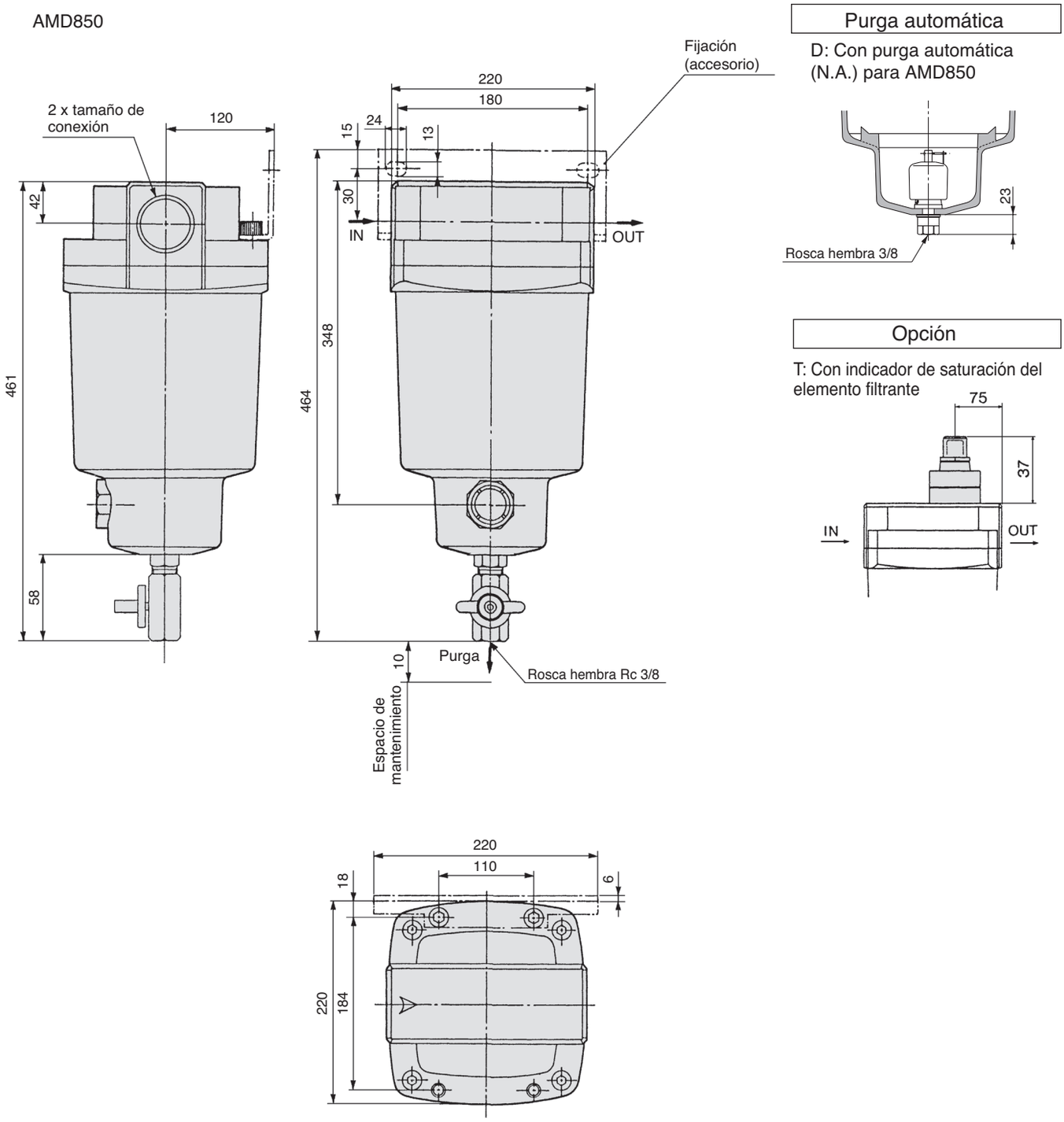

Polígono Industrial O Rebullón s/n. 36416 - Mos - España - rodavigo@rodavigo.com